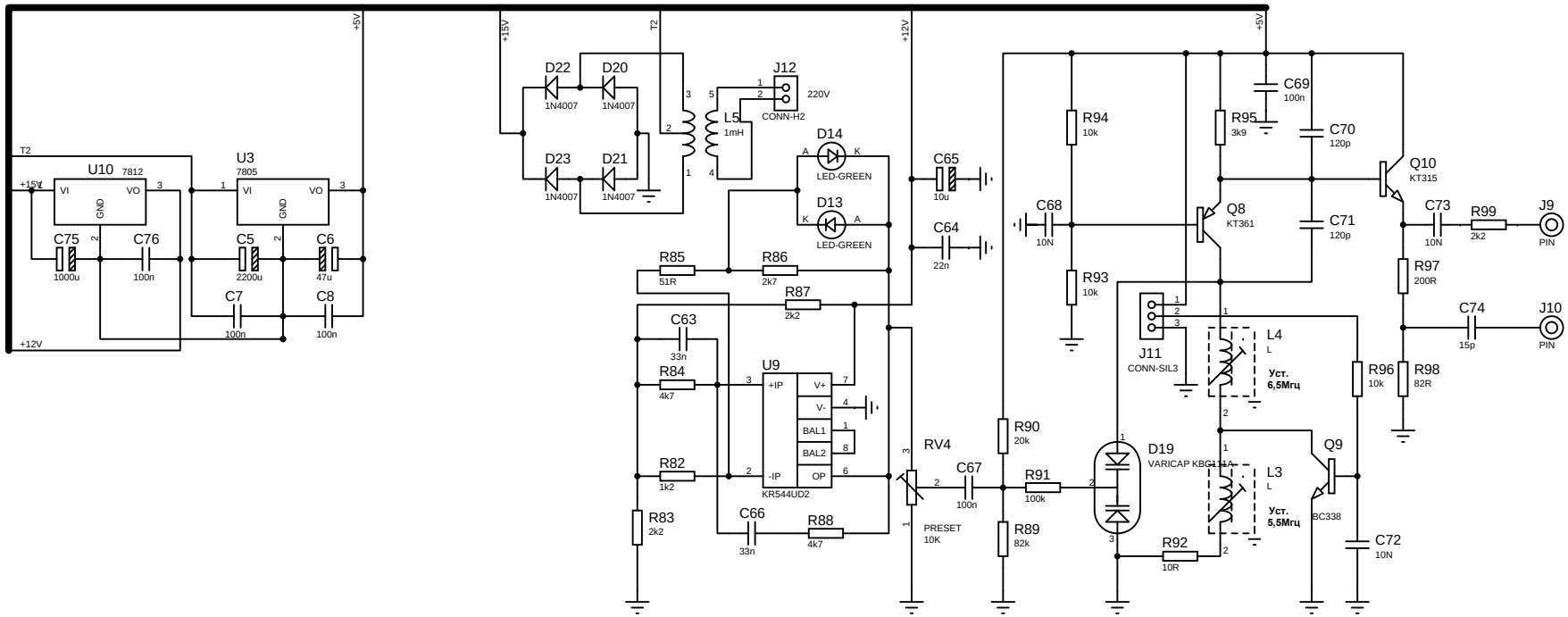

Катушки индуктивности L3 - L4 намотаны проводом ПЭЛ 0,12 мм

на пластмассовых каркасах диаметром 5 мм, снабжены ферритовыми сердечниками и помещены в экраны.

КАТУШКА	ЧИСЛО ВИТКОВ	ИНДУКТИВНОСТЬ, мкГн	ТИП СЕРДЕЧНИКА
L4	40	4.9	М30 ВН-13 ПР4х0.7х8
L3	25	1.9	М30 ВН-13 ПР4х0.7х8